Kit porta SUP o porta passerella in acciaio inox

OSCULATI

Tramite questo kit si può fissare la tavola o la passerella fuori bordo.
Si fissa al corrimano grazie a dei morsetti regolabili a 360°.
Il sistema di manopole a sgancio rapido consente a ciascun braccio di essere ruotato immediatamente quando non è in uso o di essere ruotato con un angolo più stretto per adattarsi meglio al SUP o a passerelle più strette.
Ogni braccio dispone di una protezioni in PVC schiumato ad alta intensità, che protegge il SUP o la passerella dalle abrasioni e cinghie regolabili e facilmente removibili.

Versione Delux: si adatta a tubi di diametro variabile da 20 a 28 mm con accessori per fissaggio in acciaio inox AISI 316.

Codice	Versione	⟷ ingombro mm	Per tubi Ø mm
42.365.00	Delux	230 x 115	20/28
42.365.10	Standard	230 x 115	22/30

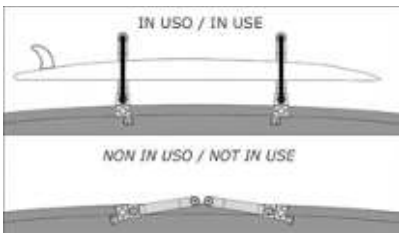

Gruette fisse e telescopiche

Gruetta telescopica

OSCULATI

In **alluminio anodizzato** universali. Sono munite di doppia puleggia, con arricavo sia per la passerella che per il tender. Possono assumere due posizioni di lavoro: in asse con la barca (sospendita tender), oppure inclinate di 20° all'interno (sospendita passerella). La parte telescopica B) può essere regolata in varie posizioni. Ciò permette di regolare la lunghezza in maniera ottimale per i vari tipi di tender.
OPTIONAL 42.354.90: Sacco di drenaggio in PVC con portagomma che permette di drenare eventuali infiltrazione d'acqua. Si fissa facilmente alla base gruetta grazie ad una fascetta metallica.
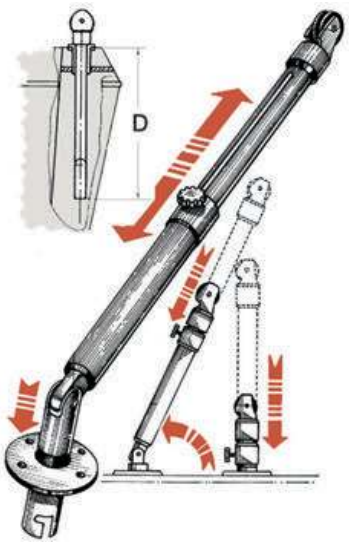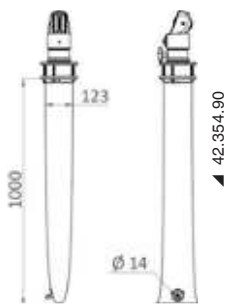
Codice	Portata kg	Base di fissaggio Ø mm	Foro d'incasso Ø mm	Tubi telescopici (A/B) Ø mm	⟷ mm			Ø tubi mm	ORDER BY BOX	Sacco per drenaggio OPTIONAL
					altezza (H)	sbraccio (L)	parte interna (D)			
42.354.00	180 per paio	160	112	73/80	1.020	1.100	912 a riposo	73 + 80	2	**42.354.90**