◢ 50.188.98/99

◢ 50.188.88

Lavello semisferico in ceramica per montaggio su piano

Bianco	Nero	Ø mm	Altezza mm
50.188.98	**50.188.88**	365	140
50.188.99	-	410	160

50.186.97 *Piletta in ottone cromato. Lunghezza 75 mm con chiusura push-pull e filetto 1" 1/4. Si utilizza anche per fissare il lavello sul piano di appoggio.*

◢ 50.186.97 Optional

◢ 50.186.97 Optional

Lavello semisferico in vetro trasparente

Codice	Ø mm	Altezza mm
50.189.34	280	105
50.189.36	360	130

50.186.97 *Piletta in ottone cromato. Lunghezza 75 mm con chiusura push-pull e filetto 1" 1/4. Si utilizza anche per fissare il lavello sul piano di appoggio.*

Lavelli da appoggio in Ocritech

Lavabo in colore Opaco dall'estetica moderna e sottile.
Versione con piletta incorporata dello stesso colore "tinta su tinta".
Per minimo 20 pezzi è possibile avere anche la versione Tonda con piletta bianca pre-assemblata.
Per minimo 20 pezzi è possibile richiedere verniciatura esterna in RAL.

◢ 50.183.01

Codice	Forma	Colore	Piletta inclusa	Piletta optional	Dimensioni mm
50.183.01	Tondo	Bianco	-	**50.186.97**	Ø 300
50.184.01	Semiovale	Bianco	Si	-	350 x 260
50.184.03	Semiovale	Bianco/Beige (RAL 1019)	Si	-	350 x 260
50.184.21	Semiovale	Bianco	Si	-	450 x 260

◢ 50.184.01

◢ 50.184.03

◢ 50.184.01

◢ 50.184.21

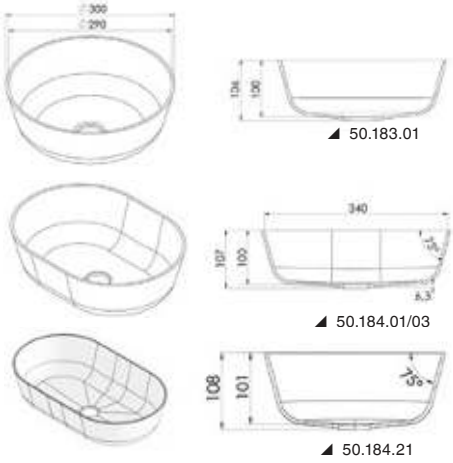

◢ 50.183.01

◢ 50.184.01/03

◢ 50.184.21

New

Lavello a ribalta in acciaio inox

Lavello ribaltabile a muro in acciaio inox, con rubinetto incorporato. Fornito completo di portasapone.

Codice	⟷ mm	Sporgenza	
		chiuso mm	aperto mm
50.189.70	340x330	150	336

OSCULATI

Lavello in ABS pieghevole a parete

Completo di rubinetto abbattibile 17.046.02.

Codice	Incasso mm	Sporgenza interna mm	Piano lavello aperto mm	Esterno mm
50.188.68	440x390	320	380x390	520x460